Artikelnummer

CCEM 06

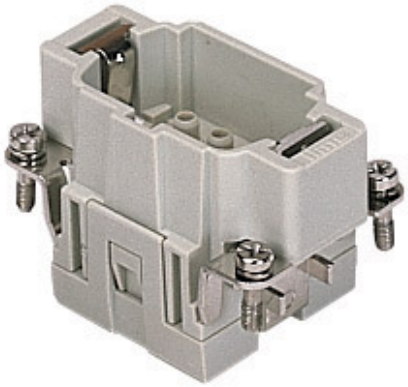

Stifteinsatz, Gr.44.27, 6P+PE, Crimpanschluss, 16A, 500V

Produktbeschreibung	
Produkttyp	Kontakteinsatz
Baureihe	CCE
Anschlussart	Crimpanschluss
Geschlecht	Stift
Polzahl	6 polig + ⏚
Größe	Größe "44.27"

Technische Daten	
Strom	16 A
Spannung	500 V
Bemessungs-Stoßspannung	6 kV
Verschmutzungsgrad	3
Spannung gemäß UL/CSA	600 V
IP-Schutzart	Schutzart IP20 ohne Gehäuse, IP65/IP66/IP68/IP69 mit Gehäuse

Weitere technische Details	
Steckzyklen	≥ 500
Isolationswiderstand	≥ 10 GΩ
Kontaktwiderstand	≤ 1 mΩ
Gewicht	38,00 g
Betriebstemperatur (min., max.)	-40 °C ... +125 °C
Selbstverlöschungsgrad UL 94	V-0

Materialeigenschaften	
Hauptmaterial	Polycarbonat (PC)
Farbe	RAL 7032 kieselgrau
RoHs Konformität	Konform
China RoHs - EFUP	E
REACH SVHC Substanzen	Nein

Zulassungen / Standards	
Bezugsnorm	EN 61984:2009-06
Zertifizierungen	CSA, CQC, DNV-GL, BV, EAC
UL	ECBT2, PVVA2
c UL	PVVA8

Allgemeine Bestellinformationen	
EAN-Code 13	8015747112642
Klassifizierung ecl@ss	27440205
Klassifizierung ETIM	EC000438

Angaben zur Verpackung	
Länge der Verpackung	270,00 mm
Höhe der Verpackung	75,00 mm
Tiefe der Verpackung	180,00 mm
Gewicht der Verpackung	2,66 kg
Volumen der Verpackung	3,65 dm³
Beschreibung der Verpackung	Karton
Verpackungsmenge	60 St.
EAN-Code 13 Verpackung	8015747112796
Länge der Unterverpackung	104,00 mm
Höhe der Unterverpackung	36,00 mm
Tiefe der Unterverpackung	180,00 mm
Gewicht der Unterverpackung	0,44 kg
Volumen der Unterverpackung	0,67 dm³
Beschreibung der Unterverpackung	Schachtel
Unterverpackungsmenge	10 St.
EAN-Code 13 Unterverpackung	8015747112802

Artikelnummer

CCEM 06

Zeichnungen aus dem Katalog

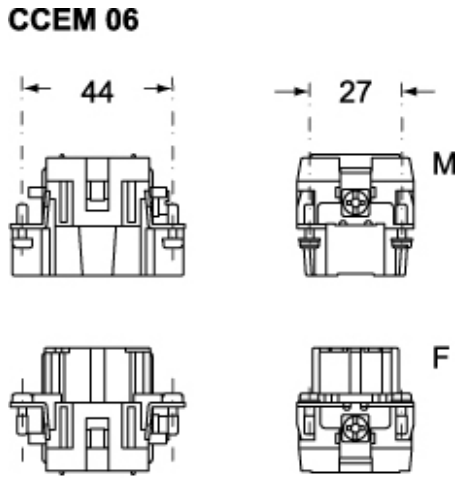

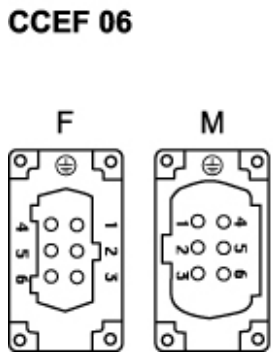

Zeichnungen aus dem Katalog

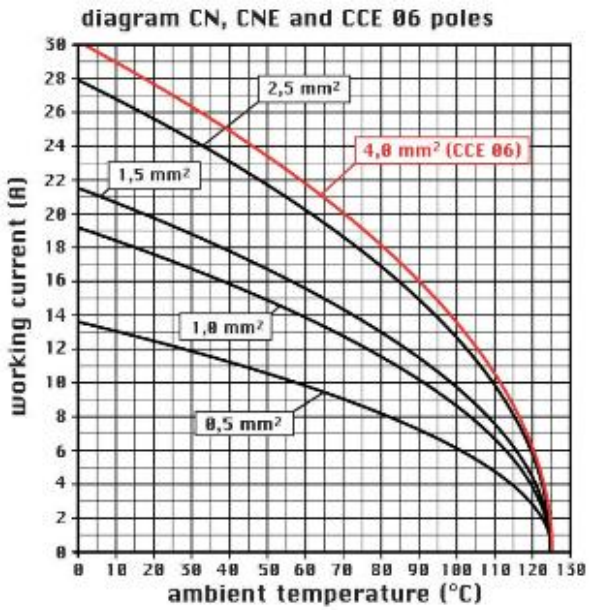

Hinweise

CCEF/M 06:

- Eigenschaften gemäß EN 61984:
16A 500V 6kV 3
16A 400/690V 6kV 2
- Nennspannung gemäß UL/CSA: 600V
- Isolationswiderstand: > 10 GOhm
- Grenzwerte Umgebungstemperatur: -40 °C ... +125 °C
- Die Kontakteinsätze werden aus selbstverlöschendem Thermoplastharz UL94 V0 hergestellt
- Mechanische Lebensdauer: > 500 Zyklen
- Kontaktwiderstand: < 1 mOhm
- passende Gehäuse: Größe "44.27":
C-TYPE IP65/IP66
C7 IP67 Bügel aus Edelstahl
V-TYPE IP65/IP66 Bügel aus Edelstahl
T-TYPE IP65 Kunststoff
JEI Bügel aus verzinktem Stahl
BIG Tüllengehäuse
W-Type für aggressive Umgebung
EMV
Y mit Zentralbügel
IP68
- Montagesystem für den Schaltschrankeinbau:
COB

Die angegebenen Abmessungen in mm sind nicht verbindlich.
Technische Änderungen bleiben vorbehalten.

California Proposition 65 Information

WARNING

This product can expose you to nickel compounds, known to the State of California to cause cancer and/or reproductive toxicity. For more information go to www.P65Warnings.ca.gov.