Artikelnummer

CDF 25 Z

Buchseneinsatz, Gr.66.40, 25P+PE, Crimpanschluss, 10A, 250V, Kennzeichnung Z

Produktbeschreibung	
Produkttyp	Kontakteinsatz
Baureihe	CD
Anschlussart	Crimpanschluss
Geschlecht	Buchse
Polzahl	25 polig + ⏚
Größe	Größe "66.40"

Technische Daten	
Strom	10 A
Spannung	250 V
Bemessungs-Stoßspannung	4 kV
Verschmutzungsgrad	3
Spannung gemäß UL/CSA	600 V
Kontaktummerierung	ZA (1-9), ZB (1-7), ZC (1-9)
IP-Schutzart	IP20 ohne Gehäuse, IP66/67 mit Gehäuse

Weitere technische Details	
Steckzyklen	≥ 500
Isolationswiderstand	≥ 10 GΩ
Kontaktwiderstand	≤ 3 mΩ
Gewicht	37,00 g
Betriebstemperatur (min., max.)	-40 °C ... +125 °C
Selbstverlöschungsgrad UL 94	V-0
Anzugsdrehmoment Erdungsschraube	M3,5: 0,8 Nm; 7,1 lb.in (Ph1 oder 0,8 x 5,5 mm)

Materialeigenschaften	
Hauptmaterial	Polycarbonat (PC)
Farbe	RAL 7032 kieselgrau
RoHs Konformität	Konform
China RoHs - EFUP	E
REACH SVHC Substanzen	Nein

Zulassungen / Standards	
Bezugsnorm	EN 61984:2009-06
Zertifizierungen	CSAc, CQC, DNV-GL, BV, EAC
UL	ECBT2
c UL	ECBT8

Allgemeine Bestellinformationen	
EAN-Code 13	8015747112086
Klassifizierung ecl@ss	27440205
Klassifizierung ETIM	EC000438

Angaben zur Verpackung	
Länge der Verpackung	260,00 mm
Höhe der Verpackung	100,00 mm
Tiefe der Verpackung	150,00 mm
Gewicht der Verpackung	1,32 kg
Volumen der Verpackung	3,90 dm³
Beschreibung der Verpackung	Karton
Verpackungsmenge	30 St.
EAN-Code 13 Verpackung	8015747112109
Gewicht der Unterverpackung	0,22 kg
Beschreibung der Unterverpackung	Karton
Unterverpackungsmenge	5 St.
EAN-Code 13 Unterverpackung	8015747112116

Artikelnummer

CDF 25 Z

Zeichnungen aus dem Katalog

CDM 25 (Z)

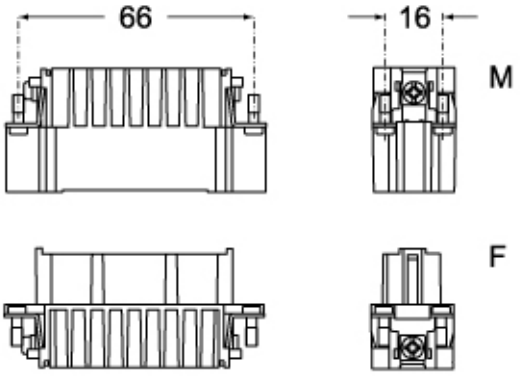

CDF 25 (Z)

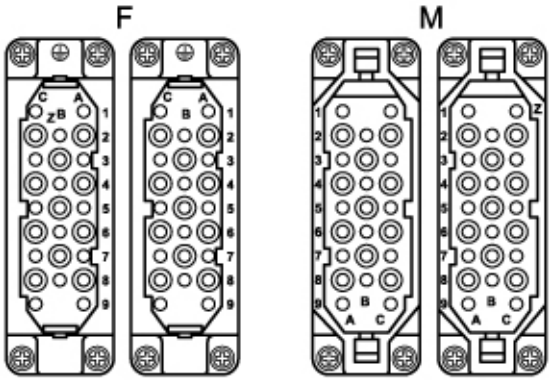

CDF 25 Z - CDF 25 **CDM 25 - CDM 25 Z**

Zeichnungen aus dem Katalog

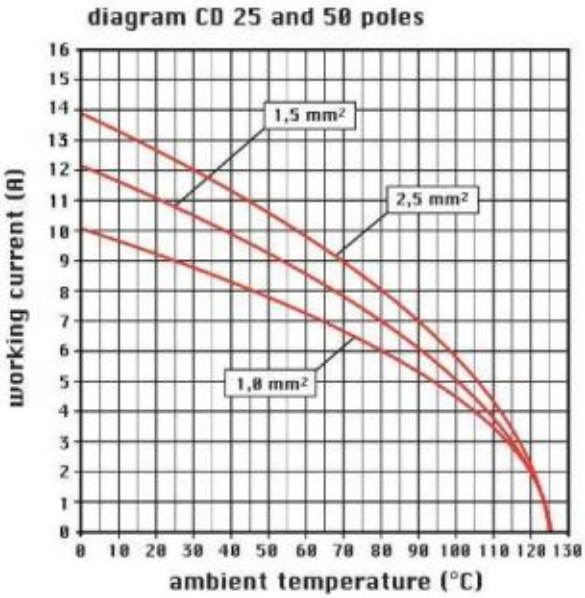

Hinweise

California Proposition 65 Information

WARNING

This product can expose you to nickel compounds, known to the State of California to cause cancer and/or reproductive toxicity. For more information go to www.P65Warnings.ca.gov.

Die angegebenen Abmessungen in mm sind nicht verbindlich. Technische Änderungen bleiben vorbehalten.