Artikelnummer

# CHI 48 LS

Anbaugehäuse, Gr.104.62, Alu, 1 Bügel, Deckel Metall

| Produktbeschreibung | |
|---|---|
| **Produkttyp** | Anbaugehäuse |
| **Baureihe** | C-TYPE |
| **Verschlusssystem** | Mit 1 Bügel |
| **Größe** | Größe "104.62" |
| **Spezifikationen** | Mit Klappdeckel aus Metall |
| **Technische Daten** | |
| **IP-Schutzart** | IP65 |
| **Weitere technische Details** | |
| **Gewicht** | 649,50 g |
| **Betriebstemperatur (min., max.)** | -40°C...+125°C |

| Materialeigenschaften | |
|---|---|
| **Farbe** | RAL 7040 fenstergrau |
| **RoHs Konformität** | Konform |
| **China RoHs - EFUP** | E |
| **REACH SVHC Substanzen** | Nein |
| **Zulassungen / Standards** | |
| **Zertifizierungen** | DNV-GL, BV |
| **UL** | ECBT2 |
| **c UL** | ECBT8 |
| **Allgemeine Bestellinformationen** | |
| **EAN-Code 13** | 8015747018708 |
| **Klassifizierung ecl@ss** | 27440202 |
| **Klassifizierung ETIM** | EC000437 |
| **Angaben zur Verpackung** | |
| **Länge der Verpackung** | 180,00 mm |
| **Höhe der Verpackung** | 160,00 mm |
| **Tiefe der Verpackung** | 300,00 mm |
| **Gewicht der Verpackung** | 2,77 kg |
| **Volumen der Verpackung** | 8,64 dm³ |
| **Beschreibung der Verpackung** | Karton |
| **Verpackungsmenge** | 4 St. |
| **EAN-Code 13 Verpackung** | 8015747018715 |
| **Gewicht der Unterverpackung** | 0,69 kg |
| **Beschreibung der Unterverpackung** | Pack |
| **Unterverpackungsmenge** | 1 St. |
| **EAN-Code 13 Unterverpackung** | 8015747018722 |

Artikelnummer

# CHI 48 LS

## Zeichnungen aus dem Katalog

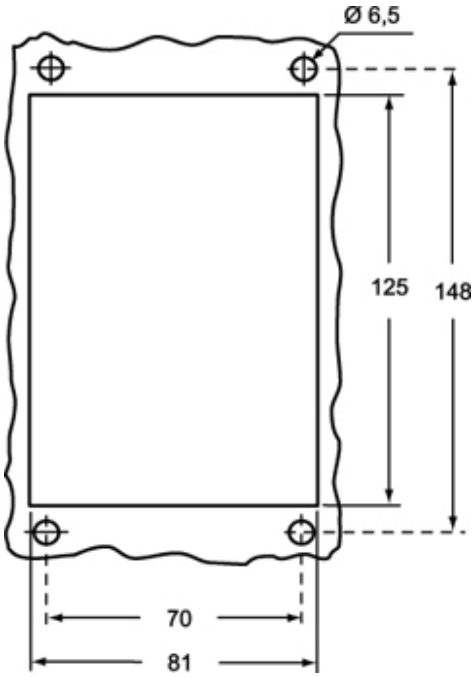


## Zeichnungen aus dem Katalog

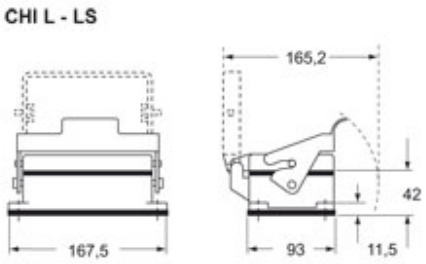


## Hinweise

Die angegebenen Abmessungen in mm sind nicht verbindlich.
Technische Änderungen bleiben vorbehalten.