Artikelnummer

CXF 4/0

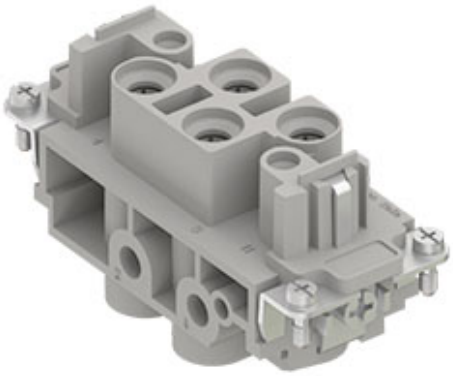

Buchseneinsatz, Gr.77.27, 4P+PE,
Schraubanschluss, 80A, 830V

Produktbeschreibung	
Produkttyp	Kontakteinsatz
Baureihe	CX
Anschlussart	Schraubanschluss
Geschlecht	Buchse
Polzahl	4 polig + ⏚
Größe	Größe "77.27"

Technische Daten	
Strom	80 A
Spannung	830 V
Bemessungs-Stoßspannung	8 kV
Verschmutzungsgrad	3
Spannung gemäß UL/CSA	600 V
Leiterquerschnitt	4,00 mm² - 16,00 mm²
AWG Querschnitt	12 - 6
Kontaktart	Versilbert
IP-Schutzart	Schutzart IP20 ohne Gehäuse, IP65/IP66/IP68/IP69 mit Gehäuse

Weitere technische Details	
Eigenschaften gemäß EN 61984	80A 830V 8kV 3
Steckzyklen	≥ 500
Isolationswiderstand	≥ 10 GΩ
Kontaktwiderstand	≤ 0,3 mΩ
Gewicht	113,00 g
Betriebstemperatur (min., max.)	-40 °C ... +125 °C
Selbstverlöschungsgrad UL 94	V-0

Materialeigenschaften	
Hauptmaterial	Polycarbonat (PC)
Weitere Materialien	Kontakte: Kupferlegierung
Farbe	RAL 7032 kieselgrau
RoHs Konformität	Konform mit Ausnahme 6(c): Kupferlegierung mit einem Massenanteil von bis zu 4 % Blei
China RoHs - EFUP	50
REACH SVHC	Ja
Substanzen	Blei

Zulassungen / Standards	
Bezugsnorm	EN 61984:2009-06
Zertifizierungen	CSA, CQC, DNV-GL, BV, EAC
UL	ECBT2
c UL	ECBT8

Allgemeine Bestellinformationen	
EAN-Code 13	8015747042314
Klassifizierung ecl@ss	27440205
Klassifizierung ETIM	EC000438

Angaben zur Verpackung	
Länge der Verpackung	200,00 mm
Höhe der Verpackung	165,00 mm
Tiefe der Verpackung	200,00 mm
Gewicht der Verpackung	3,81 kg
Volumen der Verpackung	6,60 dm³
Beschreibung der Verpackung	Karton
Verpackungsmenge	30 St.
EAN-Code 13 Verpackung	8015747191814
Länge der Unterverpackung	87,00 mm
Höhe der Unterverpackung	36,00 mm
Tiefe der Unterverpackung	180,00 mm
Gewicht der Unterverpackung	0,64 kg
Volumen der Unterverpackung	0,56 dm³
Beschreibung der Unterverpackung	Schachtel
Unterverpackungsmenge	5 St.
EAN-Code 13 Unterverpackung	8015747042321

Artikelnummer

CXF 4/0

Zeichnungen aus dem Katalog

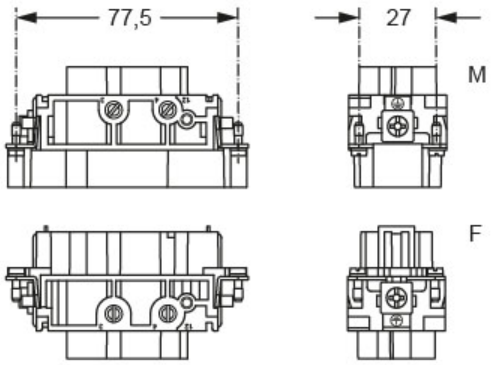

contacts side (front view)

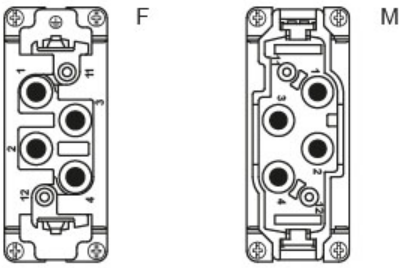

Derating curves

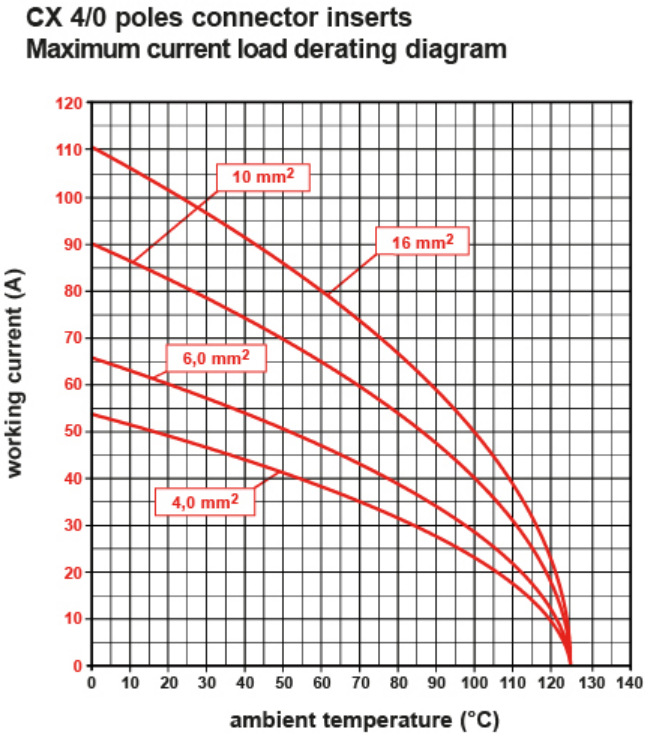

Hinweise

Die angegebenen Abmessungen in mm sind nicht verbindlich.
Technische Änderungen bleiben vorbehalten.