Artikelnummer

MFO 10 G40

Kupplungsgehäuse, hoch, Gr.57.27, Alu, 2 Bügel, 1xM40 seitlich, ohne Stutzen

Produktbeschreibung	
Produkttyp	Tüllengehäuse
Baureihe	C-TYPE
Verschlusssystem	Mit 2 Bügeln
Größe	Größe "57.27"
Kabelausgang	Seitlicher Kabelausgang ohne Gewindestutzen M40
Spezifikationen	Hoch
Technische Daten	
IP-Schutzart	IP65 ohne O-Ring-Dichtung, IP66/IP67 mit O-Ring-Dichtung
Weitere technische Details	
Betriebstemperatur (min., max.)	-40°C...+125°C

Materialeigenschaften	
Farbe	RAL 7040 fenstergrau
RoHs Konformität	Konform
China RoHs - EFUP	E
REACH SVHC Substanzen	Nein
Zulassungen / Standards	
Zertifizierungen	DNV-GL, BV
UL	ECBT2
c UL	ECBT8
Allgemeine Bestellinformationen	
EAN-Code 13	8015747234900
Klassifizierung ecl@ss	27440202
Klassifizierung ETIM	EC000437
Angaben zur Verpackung	
Beschreibung der Unterverpackung	Pack
Unterverpackungsmenge	5 St.
EAN-Code 13 Unterverpackung	8015747235013

Artikelnummer

MFO 10 G40

Zeichnungen aus dem Katalog

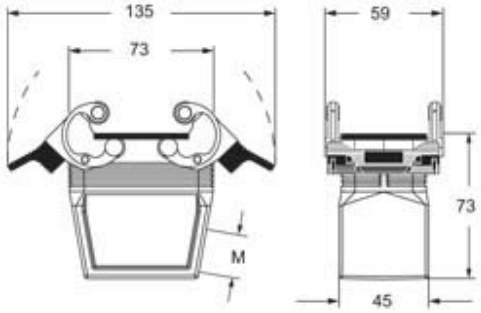

Hinweise

Die angegebenen Abmessungen in mm sind nicht verbindlich.
Technische Änderungen bleiben vorbehalten.