Artikelnummer

# MFO 10 LG40

Kupplungsgehäuse, hoch, Gr.57.27, Alu, 1 Bügel, 1xM40 seitlich, ohne Stutzen

| Produktbeschreibung | |
|---|---|
| **Produkttyp** | Tüllengehäuse |
| **Baureihe** | C-TYPE |
| **Verschlusssystem** | Mit 1 Bügel |
| **Größe** | Größe "57.27" |
| **Kabelausgang** | Seitlicher Kabelausgang ohne Gewindestutzen<br>M40 |
| **Spezifikationen** | Hoch |
| **Technische Daten** | |
| **IP-Schutzart** | IP65 ohne O-Ring-Dichtung, IP66/IP67 mit O-Ring-Dichtung |
| **Weitere technische Details** | |
| **Betriebstemperatur (min., max.)** | -40°C...+125°C |

| Materialeigenschaften | |
|---|---|
| **Farbe** | RAL 7040 fenstergrau |
| **RoHs Konformität** | Konform |
| **China RoHs - EFUP** | E |
| **REACH SVHC Substanzen** | Nein |
| **Zulassungen / Standards** | |
| **Zertifizierungen** | DNV-GL, BV |
| **UL** | ECBT2 |
| **c UL** | ECBT8 |
| **Allgemeine Bestellinformationen** | |
| **EAN-Code 13** | 8015747234887 |
| **Klassifizierung ecl@ss** | 27440202 |
| **Klassifizierung ETIM** | EC000437 |
| **Angaben zur Verpackung** | |
| **Beschreibung der Unterverpackung** | Pack |
| **Unterverpackungsmenge** | 5 St. |
| **EAN-Code 13 Unterverpackung** | 8015747234986 |

Artikelnummer

# MFO 10 LG40

## Zeichnungen aus dem Katalog

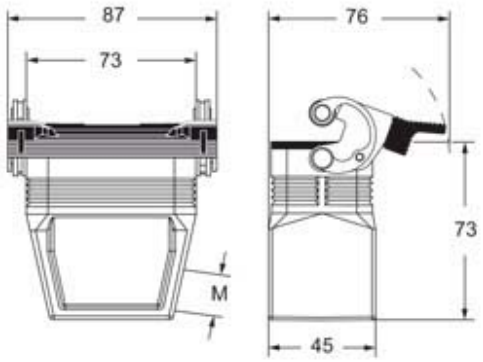


## Hinweise

Die angegebenen Abmessungen in mm sind nicht verbindlich.
Technische Änderungen bleiben vorbehalten.