Artikelnummer

MFV 10 G32

Kupplungsgehäuse, hoch, Gr.57.27, Alu, 2 Bügel, 1xM32 gerade, ohne Stutzen

Produktbeschreibung	
Produkttyp	Tüllengehäuse
Baureihe	C-TYPE
Verschlusssystem	Mit 2 Bügeln
Größe	Größe "57.27"
Kabelausgang	Gerader Kabelausgang ohne Gewindestutzen M32
Spezifikationen	Hoch
Technische Daten	
IP-Schutzart	IP66 (und IP69 DIN 40050 - 9)
Weitere technische Details	
Gewicht	284,00 g
Betriebstemperatur (min., max.)	-40°C...+125°C

Materialeigenschaften	
Farbe	RAL 7040 fenstergrau
RoHs Konformität	Konform
China RoHs - EFUP	E
REACH SVHC Substanzen	Nein
Zulassungen / Standards	
Zertifizierungen	DNV-GL, BV
UL	ECBT2
c UL	ECBT8
Allgemeine Bestellinformationen	
EAN-Code 13	8015747152105
Klassifizierung ecl@ss	27440202
Klassifizierung ETIM	EC000437
Angaben zur Verpackung	
Gewicht der Unterverpackung	1,42 kg
Beschreibung der Unterverpackung	Pack
Unterverpackungsmenge	5 St.
EAN-Code 13 Unterverpackung	8015747032063

Artikelnummer

MFV 10 G32

Zeichnungen aus dem Katalog

CHO [CAO] CHV (CAV) - MHO [MAO]
MHV (MAV)

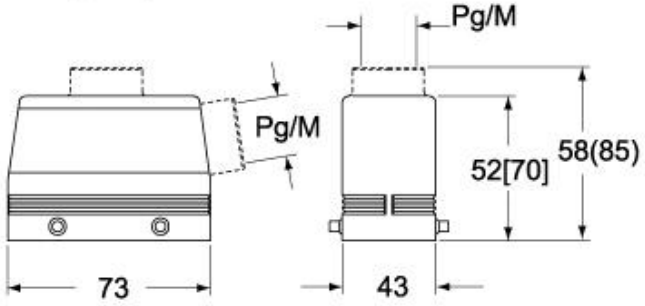

CAF - MAF/MFF

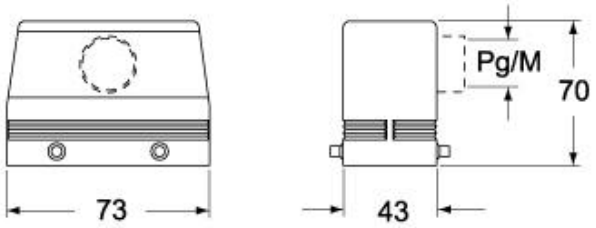

CHV G (CAV G) - MHV G (MAV G) - [MFV G]

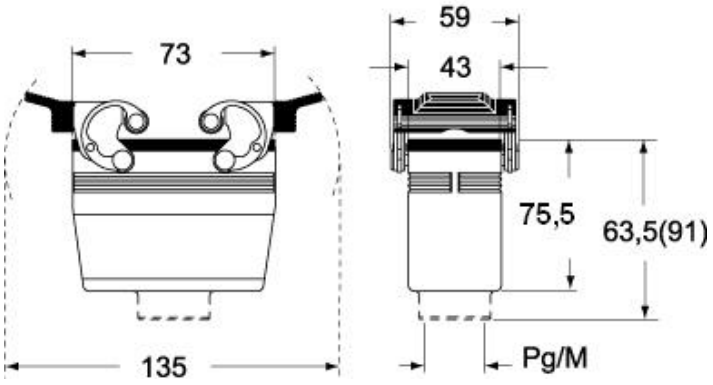

Hinweise

Die angegebenen Abmessungen in mm sind nicht verbindlich.
Technische Änderungen bleiben vorbehalten.