Artikelnummer

MK V25

Tüllengehäuse, Gr.21.21, Kunststoff, 2 Bolzen, 1xM25 gerade

Produktbeschreibung	
Produkttyp	Tüllengehäuse
Baureihe	CK
Verschlusssystem	Mit 2 Bolzen
Größe	Größe "21.21"
Kabelausgang	Gerader Kabelausgang M25
Spezifikationen	Weiß
Technische Daten	
IP-Schutzart	IP44 (IP66/IP67/IP69 mit Montagesatz CKR 65/CKR 65 D)
Weitere technische Details	
Gewicht	13,50 g
Betriebstemperatur (min., max.)	-40°C...+125°C

Materialeigenschaften	
Farbe	RAL 7035 lichtgrau
RoHs Konformität	Konform
China RoHs - EFUP	E
REACH SVHC Substanzen	Nein
Zulassungen / Standards	
UL	ECBT2
c UL	ECBT8
Allgemeine Bestellinformationen	
EAN-Code 13	8015747263269
Klassifizierung ecl@ss	27440202
Klassifizierung ETIM	EC000437
Angaben zur Verpackung	
Länge der Verpackung	365,00 mm
Höhe der Verpackung	125,00 mm
Tiefe der Verpackung	225,00 mm
Gewicht der Verpackung	2,05 kg
Volumen der Verpackung	10,27 dm³
Beschreibung der Verpackung	Karton
Verpackungsmenge	100 St.
EAN-Code 13 Verpackung	8015747263276
Gewicht der Unterverpackung	0,21 kg
Beschreibung der Unterverpackung	Karton
Unterverpackungsmenge	10 St.
EAN-Code 13 Unterverpackung	8015747263283

Artikelnummer

MK V25

Zeichnungen aus dem Katalog

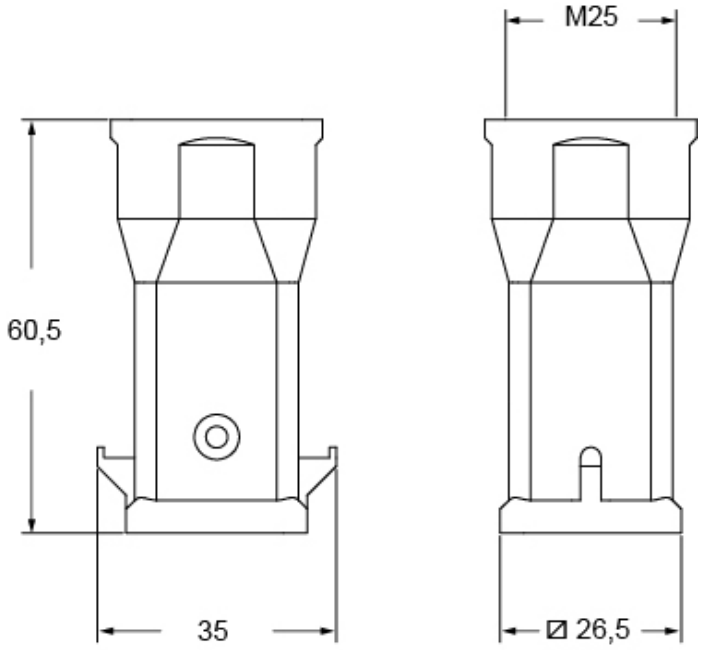

Hinweise

Die angegebenen Abmessungen in mm sind nicht verbindlich.
Technische Änderungen bleiben vorbehalten.