Artikelnummer

MZV 25 L20

Tüllengehäuse, Gr.66.16, Alu, 2 Bolzen, 1xM20 gerade

Produktbeschreibung	
Produkttyp	Tüllengehäuse
Baureihe	IL-BRID
Verschlusssystem	Mit 2 Bolzen
Größe	Größe "66.16"
Kabelausgang	Gerader Kabelausgang M25
Technische Daten	
IP-Schutzart	IP66
Weitere technische Details	
Gewicht	100,00 g
Betriebstemperatur (min., max.)	-40°C...+125°C

Materialeigenschaften	
Farbe	RAL 7040 fenstergrau
RoHs Konformität	Konform
China RoHs - EFUP	E
REACH SVHC Substanzen	Nein
Zulassungen / Standards	
UL	ECBT2
c UL	ECBT8
Allgemeine Bestellinformationen	
EAN-Code 13	8015747060615
Klassifizierung ecl@ss	27440202
Klassifizierung ETIM	EC000437
Angaben zur Verpackung	
Länge der Verpackung	220,00 mm
Höhe der Verpackung	130,00 mm
Tiefe der Verpackung	240,00 mm
Gewicht der Verpackung	2,10 kg
Volumen der Verpackung	6,86 dm³
Beschreibung der Verpackung	Karton
Verpackungsmenge	20 St.
EAN-Code 13 Verpackung	8015747208550
Gewicht der Unterverpackung	0,53 kg
Beschreibung der Unterverpackung	Pack
Unterverpackungsmenge	5 St.
EAN-Code 13 Unterverpackung	8015747208567

Artikelnummer

MZV 25 L20

Zeichnungen aus dem Katalog

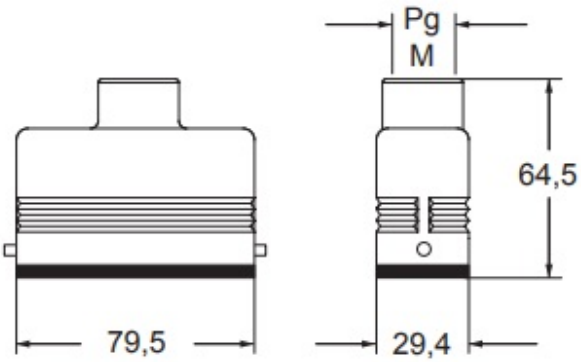

Hinweise

Die angegebenen Abmessungen in mm sind nicht verbindlich.
Technische Änderungen bleiben vorbehalten.