Artikelnummer

MZP 15 LS25

Sockelgehäuse, Gr.49.16, Alu, 1 Bügel, 1xM25 seitlich, Deckel

Produktbeschreibung	
Produkttyp	Sockelgehäuse
Baureihe	IL-BRID
Verschlusssystem	Mit 1 Bügel
Größe	Größe "49.16"
Kabelausgang	M25
Spezifikationen	Mit Klappdeckel aus Metall
Technische Daten	
IP-Schutzart	IP66
Weitere technische Details	
Gewicht	1,00 g
Betriebstemperatur (min., max.)	-40°C...+125°C

Materialeigenschaften	
Farbe	RAL 7040 fenstergrau
RoHs Konformität	Konform
China RoHs - EFUP	E
REACH SVHC Substanzen	Nein
Zulassungen / Standards	
UL	ECBT2
c UL	ECBT8
Allgemeine Bestellinformationen	
EAN-Code 13	8015747232135
Klassifizierung ecl@ss	27440202
Klassifizierung ETIM	EC000437
Angaben zur Verpackung	
Länge der Verpackung	160,00 mm
Höhe der Verpackung	128,00 mm
Tiefe der Verpackung	350,00 mm
Volumen der Verpackung	7,17 dm³
Beschreibung der Verpackung	Karton
Verpackungsmenge	10 St.
EAN-Code 13 Verpackung	8015747232142
Beschreibung der Unterverpackung	Pack
Unterverpackungsmenge	5 St.
EAN-Code 13 Unterverpackung	8015747232159

Artikelnummer

MZP 15 LS25

Zeichnungen aus dem Katalog

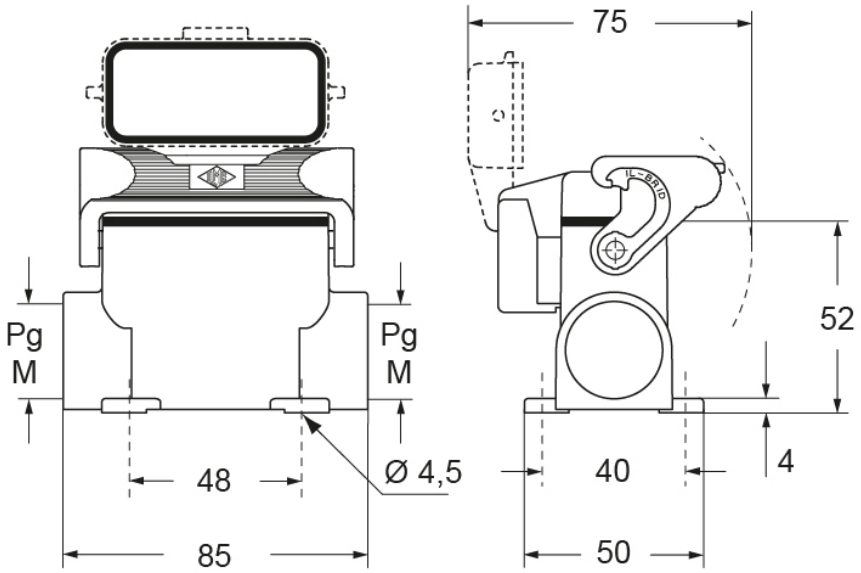

Hinweise

Die angegebenen Abmessungen in mm sind nicht verbindlich.
Technische Änderungen bleiben vorbehalten.